DETAIL – SVAŘOVANÁ SÍŤ PILONET SUPER – INSTALACE VE VOLNÉM TERÉNU

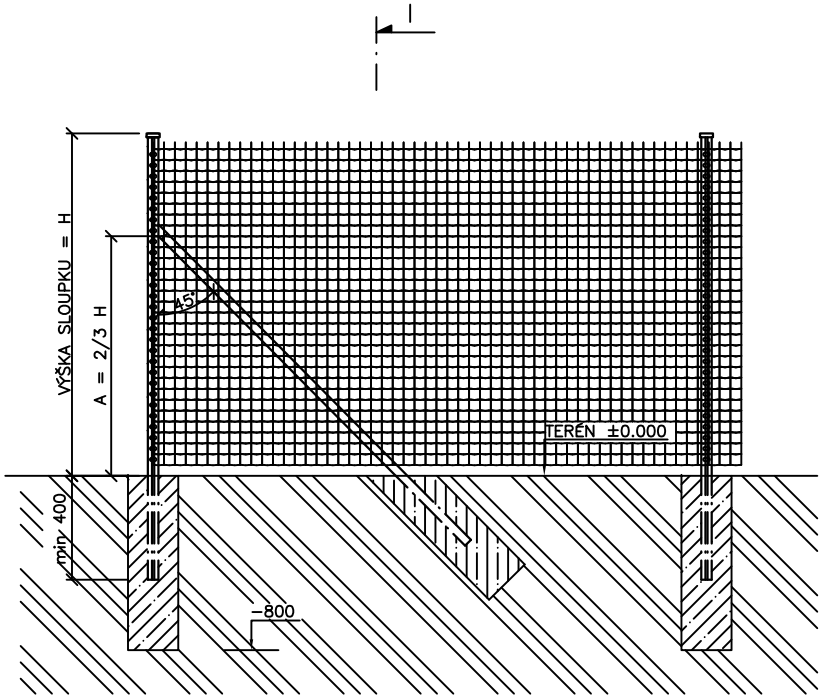

ŘEZ I–I

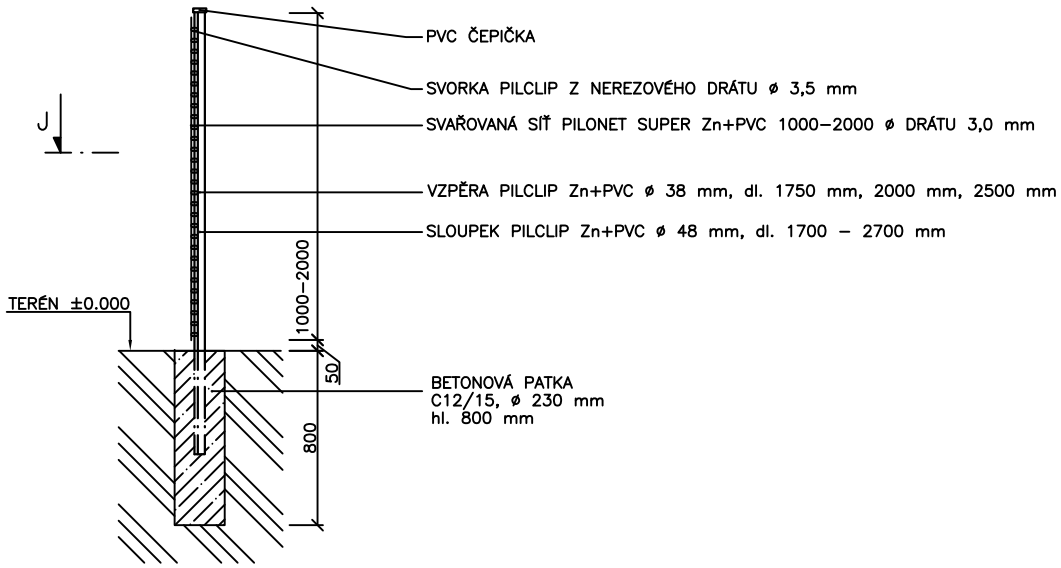

ŘEZ J–J

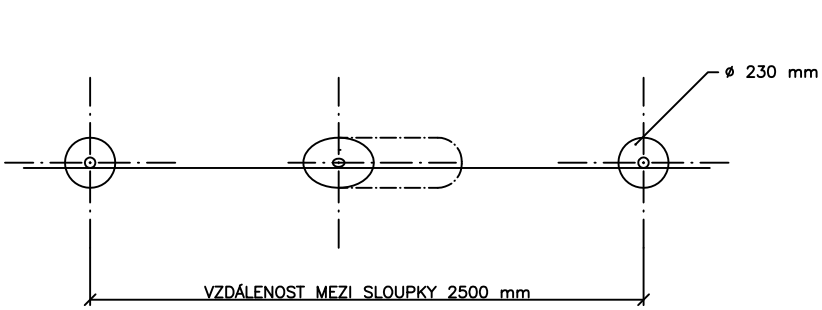

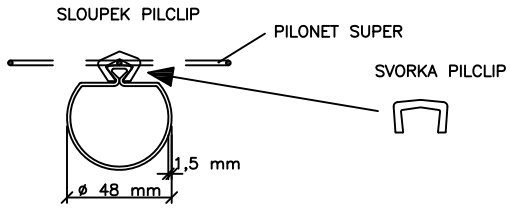

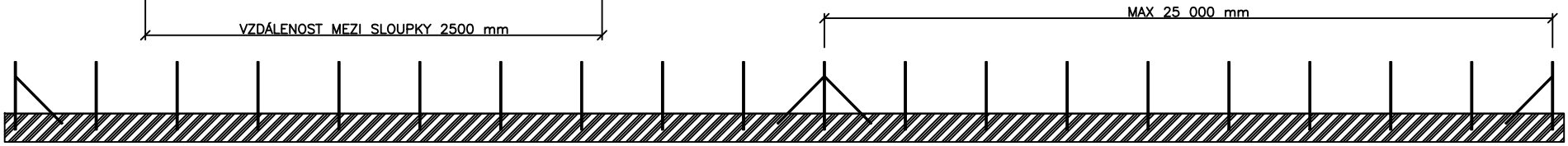

TATO PROJEKTOVÁ DOKUMENTACE JE MAJETKEM fy PILECKÝ s. r. o. – MOKROVRATY 177, 262 03 NOVÝ KNÍN, tel.: 318 593 848, fax: 318 593 849, mobil: 602 458 430, e–mail: kocian@pilecky.cz